ПРОГРАМИРАНЕ , РАБОТА И РАЗПОЛОЖЕНИЕ
на омекотител за вода с глава Pentair 368-606

Голям светодиоден дисплей
Двете големи светодиодни цифри се виждат отлично при повечето инсталации.
Опростено тристъпково програмиране
Само три бутона са необходими за пълното програмиране на блока за управление.
Индикатор Camshaft (за разпределителния вал)
Колона от прозорци от лявата страна на блока за управление осигурява визуална индикация за въртенето на разпределителния вал.
Бутон Manual Regen (ръчно регенериране)
Натискането на бутона Manual Regen задейства или забавено във времето или незабавно регенериране.
Бутон Time (час)
При натискане ще покаже текущия час на деня в продължение на 5 сек. Натиснете отново, за да увеличите часа на деня с 1. Натиснете и задръжте, за да промените бързо стойността.
Бутон Salt (сол)
Натиснете, за да се покаже текущата настройка (НЕ/НС) в продължение на 5 сек.
Натиснете повторно по време на тези 5 сек., за да промените настройката.
Бутон Hardness (твърдост на водата)
Натиснете, за се покаже настройката за твърдостта на водата в продължение на 5 сек. Натиснете повторно по време на тези 5 сек., за да увеличите настройката с една гранула на галон. Натиснете и задръжте, за да промените бързо стойността.
Индикатор Flow (дебит)
Индикаторът за дебит с десетична запетая мига когато водният поток завърти дебитомера.
Съхраняване на паметта при спиране на електричеството
Блокът за управление притежава независимата от наличието на батерия способност за запазване на часа при спиране на електрозахранването.
Часът ще остане в паметта.
Забележка: **Всички други програмирани параметри се съхраняват във флаш паметта и се запазват по време на спиране подаването на електроенергия. Продължителността на запазване на данните във флаш паметта е 100 години.**

Дисплей

Бутон Regen (регенериране)
Бутон Salt (сол)
Индикатор Camshaft (за разпределителния вал)
Бутон Time (час)
Капачка с дюза за инжектиране
Бутон Regen Interval/Days (Регенериране интервал/дни)
Капачка за контрол на допълването (Refill Control Cap)
Индикатор Delayed Regen (за забавено/отложено във времето регенериране)
Индикатор Flow (дебит)
Капак за сваляне (Remove Cover)

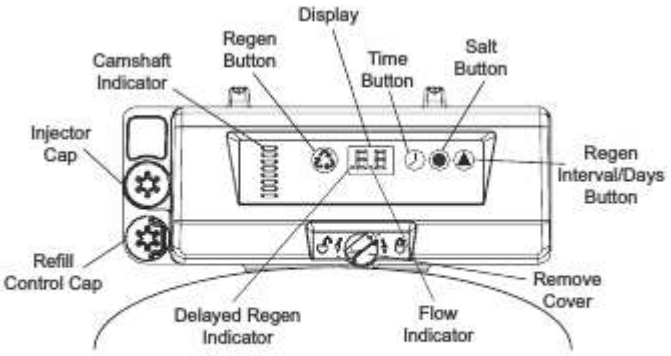

Figure 14

ПРОГРАМИРАНЕ – 368/604

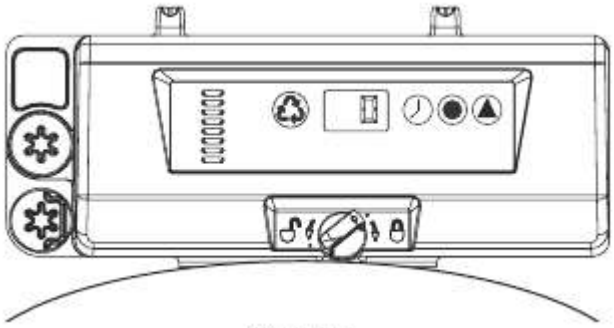

Figure 15

Час от деня: Натискайте, докато се появи желания час. Освободете.
Диапазон: от 0 до 23 час(а)

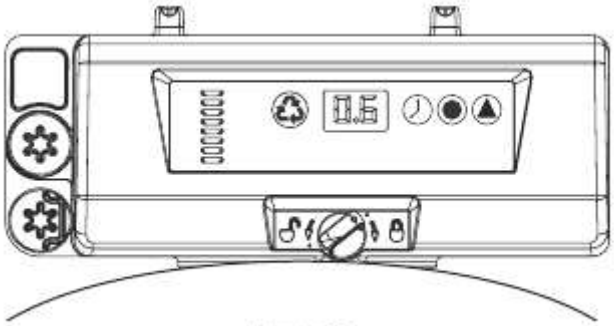

Figure 16

- **Дозиране на регенериращия агент:** Натискайте до появата на желаната дозировка регенериращ агент. Освободете.
  Диапазон: от 0,5 фунта до 30 фунта
  от 0,5 фунта до 5,0 фунта с нараствания от 0,5 фунта (10 нараствания)
  от 6 фунта до 30 фунта с нараствания от 1,0 фунт (25 нараствания)
  Настройка по подразбиране: 3,0 фунта
  Диапазон: от 0,2 kg до 6,0 кг
  от 0,2 kg до 1,0 kg с нараствания от 0,05 kg
  от 1,0 kg до 3,0 kg с нараствания от 0,1 kg
  от 3,0 kg до 60,0 kg с нараствания от 0,5 kg
  Настройка по подразбиране: 0,6 kg

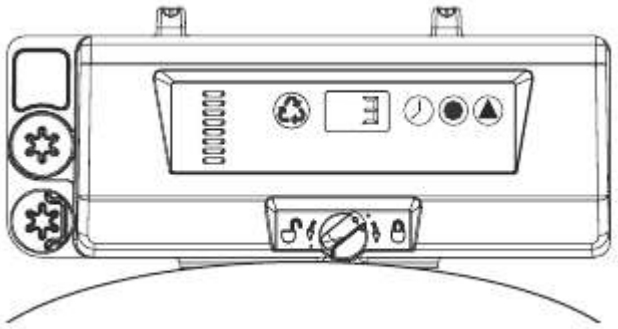

Figure 17

Интервал на регенериране: Натискайте, ▲ докато се появи желания интервал. Освободете.
Диапазон: от 0 до 30
0 = Деактивирано
0,3 = Регенериране на всеки 8 часа: в 2, 10 и 18 часа
0,5 = Регенериране на всеки 12 часа: в 2 и 14 часа
1-30 = Дни: 2
П**рограмирането е завършено.**

ПРОГРАМИРАНЕ – 368/606

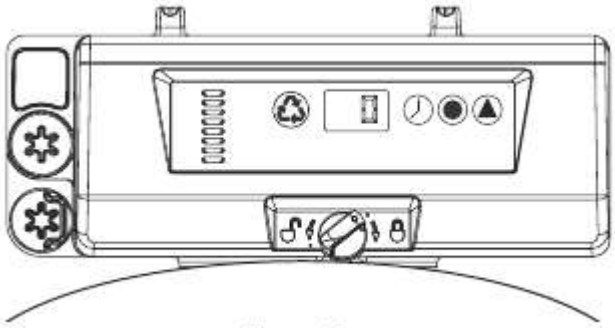

Figure 18

Час от деня: Натискайте, 🕐 докато се появи желания час. Освободете.
Диапазон: от 0 до 23 час(а)
Заб.: **Изминалите минути ще се нулират при промяната на часовете.**

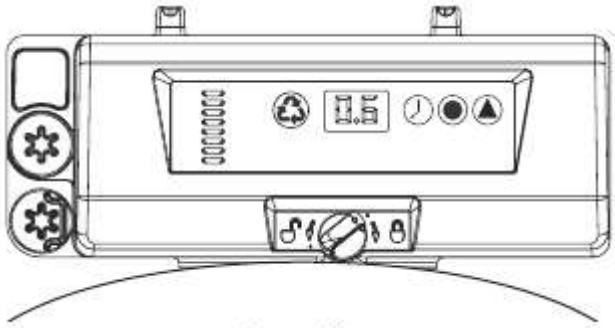

Figure 19

Дозиране на регенериращия агент: Натискайте ◉
до появата на желаната дозировка регенериращ
агент. Освободете.
Диапазон: от 0,5 фунта до 30 фунта
от 0,5 фунта до 5,0 фунта с нараствания от 0,5 фунта (10 нараствания)
от 6 фунта до 30 фунта с нараствания от 1,0 фунт (25 нараствания)
Настройка по подразбиране: 30 фунта
Диапазон: от 0,2 kg до 6,0 кг
от 0,2 kg до 1,0 kg с нараствания от 0,05 kg (16 нараствания)
от 1,0 kg до 3,0 kg с нараствания от 0,1 kg (20 нараствания)
от 3,0 kg до 60 kg с нараствания от 0,5 kg (6 нараствания)

Настройка по подразбиране: 0,6 kg

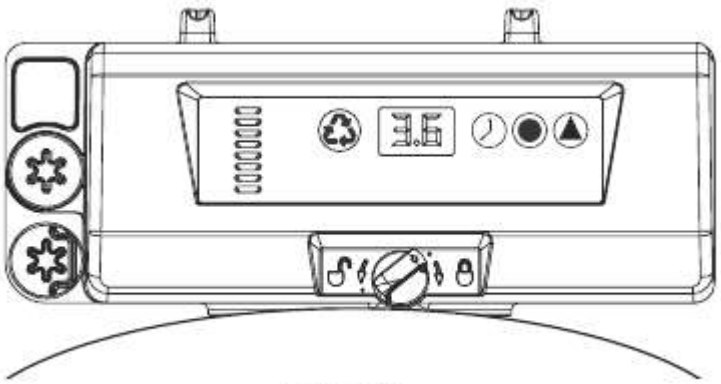

Figure 20

Интервал на регенериране: Натискайте, докато се появи желания интервал.
Освободете. от 1 (x100 галона) до 40 (x100 галона) с нараствания от 1 (x100 галона) (40 стъпки)
Настройка по подразбиране: 10 (x100 галона)

Диапазон: от 0,40 до 9,5 куб. м.
от 0,4 куб. м. до 1,0 куб. м. с нараствания от 0,05 куб. м. (12 нараствания)
от 1,0 куб. м. до 3,0 куб. м. с нараствания от 0,1 куб. м. (20 нараствания)
от 3,0 куб. м. до 5,0 куб. м. с нараствания от 0,2 куб. м. (10 нараствания)
от 5,0 куб. м. до ,5 куб. м. с нараствания от 0,05 куб. м. (10 нараствания)
Програмирането е завършено.
Настройка за отмяна на календара
Управлението на потребността на модел 606 се нуждае от метод за задаване на дните между регенерираният за регулаторните изисквания и за случаите, когато датчикът за дебит е станал неизправен.
Въвеждайте, като задържате и в продължение на 3 секунди.
На екрана се извежда програмираната отмяна на календара. Натиснете, за да повишите стойността.
Стойностите са същите както за модел 604.
0 = без отмяна на календара
0,3 = Регенериране на всеки 8 часа
053 = Регенериране на всеки 12 часа
1-30 дни между регенериране
Настройка по подразбиране: 0

РЪЧНО РЕГЕНЕРИРАНЕ

Забавено във времето регенериране

Натиснете и отпуснете , за да програмирате забавено във времето регенериране. Системата ще осъществи регенериране в следващия час на регенериране (2:00 AM). Повторете процедурата, за да деактивирате забавеното във времето регенериране.
Точката за регенериране мига когато забавеното във времето регенериране е включено.

Незабавно регенериране

Натиснете и задръжте в продължение на 3 сек., за да задействате незабавно регенериране. Блокът за управлението извършва пълен цикъл до обратен поток. Управлението ще продължи до пълно регенериране. Когато регенерирането приключи, на дисплея ще се покаже каскаден символ (- -).
Символът (- -) не се показва по време бързо провеждане на цикличния режим.

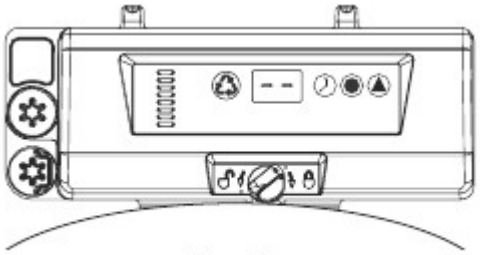

Figure 21

СТАРТИРАНЕ

Кондициониращото устройство сега ще се наложи да бъде пуснато в действие.

Прегледайте процедурата за управление Quick Cycling (бързо провеждане на цикличния режим) преди да направите опит за стартиране.

Не поставяйте регенериращ агент в резервоара за луга.

1. Докато подаването на вода за системата е все още изключено, завъртете обходния вентил на положението "не в обход" (нормална работа).

Ръкохватките и на двата вентила сочат в посока на потока на водата.

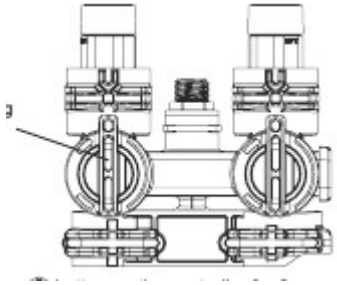

2. Натиснете и задръжте бутона върху контролера в продължение на 3 сек. Това ще задейства ръчното регенериране и осъществяването на цикъл към позицията на обратен поток.

3. Запълване на резервоара за носител с вода.

A. Докато кондициониращото устройство е в режим на обратен поток, отворете много бавно вентила за подаване на вода на 1/4 отворено положение. Водата ще почне да запълва резервоара за носител. Въздухът ще започне да излиза докато резервоарът за носител се запълва с вода.

ВНИМАНИЕ: **Ако отварянето е прекалено бързо или прекалено бавно, носителят може да се източи във вентила или водопровода. При отворено положение на 1/4 трябва да чуете как въздухът бавно излиза от тръбата за изтакане от вентила.**

B. След като всичкият въздух бъде прогонен от резервоара за носителя (водата почва да тече силно от тръбопровода за изтакане), отворете докрай главния захранващ вентил. Това ще прогони последния въздух от резервоара.

C. Оставете водата да тече към изтакащия тръбопровод докато накрая от него почне да излиза чиста вода. Това прочиства всички наслоявания и останки от ложето на резервоара за носителя.

D. Налейте вода в резервоара за луга. Преминете към цикъл 2 (Източване на луга), като натискате едновременно бутоните и . Водата в резервоара за луга трябва да се източи през вентила. Ако водата не се източва от резервоара, вижте раздела за "Откриване и отстраняване на неизправности".

E. Бързо циклирайте блока за управление на цикъла за допълване (C7). Сипете сол в резервоара за луга. Оставете този цикъл да приключи и управлението да премине в режим обслужване. Резервоарът за луга трябва да има точното количество вода.

ВНИМАНИЕ: **Убедете се, че системата е била правилно дезинфекцирана съгласно препоръките на производителя на системата за кондициониране на водата.**

Системата за кондициониране на водата сега е в пълна готовност.
На дисплея сега ще се показва часа от деня. Десетичната запетая в средата на долната част на дисплея ще мига при протичаща вода.

Избиране на система

604/606 контролера има четири системи за настройка. Избирането на настройките на системата включва различни резервоари по размер и различни водозахранващи условия.
Избиране на системата:

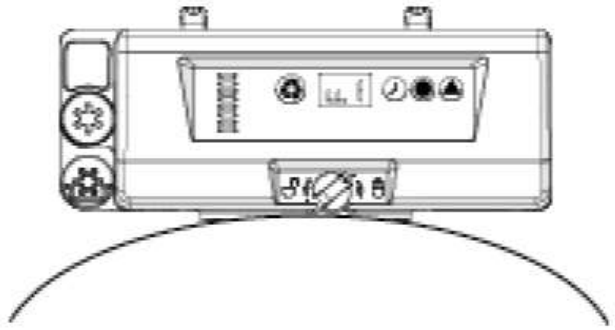

A - натисни и задръж и бутоните едновременно за 3 секунди.
- малко „и“ ще се появи в лявата цифра
- дясната цифра ще покаже настоящата система за настройка

B - натисни докато се появи желана настройка на системата
- показаната настройка на системата ще се запамети във флаш паметта, когато контролерът излезе от програмирането след 5 секунди.

Програмирани настройки

C#	Cycle	Resin bed flow direction	System u# [minutes]			
			u1	u2	u3	u4
C1	Backwash	↑	8	8	1	3
C2	Brine draw	↓	Calculated	Calculated	Calculated	Calculated
	Slow rinse		25	45	25	45
C3	Repressurize	None	3	3	3	3
C4	Fast rinse	↓	3	3	1	31
C5	2nd backwash	↑	1	1	1	1
C6	2nd fast rinse	↓	1	1	1	1
C7	Brine refill	None	Calculated	Calculated	Calculated	Calculated

Barkwash – обратно измиване
Brine draw – саламурено изтичане (изтичане на солния разтвор)
Slow rinse - бавно изплакване
Repressurize – връщане на налягането

Fast rinse – бързо плакнене
2 nd backwash – второ обратно измиване
2 nd fast rinse – второ бързо плакнене
Brine refill – напълване отново със солен разтвор

Връщане на фабричните настройки на контролера.

Всички програмирани (програмни) настройки с изключение на настройката на часа могат да бъдат нулирани и върната фабричната настройка. Въвеждане на стойността “0” (нула) ще върне флаш паметта във фабричните настройки

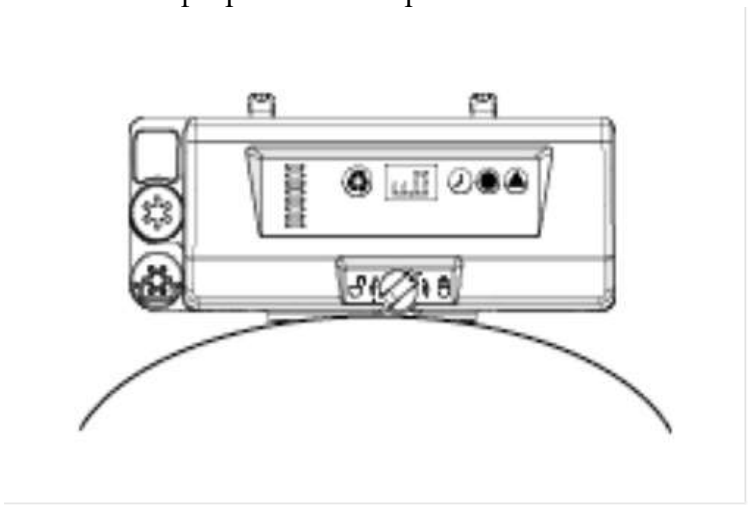

.

A - Натисни и задръж и бутоните едновременно за 3 секунди.
- малко „u” ще се появи на лявата цифра
- дясната цифра ще покаже системата на настройките в момента

B - Натисни бутона докато "u0" се появи на дисплея
- Изчакай 5 секунди настройките да бъдат запаметени във флаш паметта. Дисплеят ще се върне в положение на часа на деня.
- Контролерът сега има настройка 1 (фабрична настройка)

C – Следвай стъпките за избиране на желаната системна настройка.

Стойности на предишни настройки

Контролерът може да покаже предишни настройки на действие на системата.

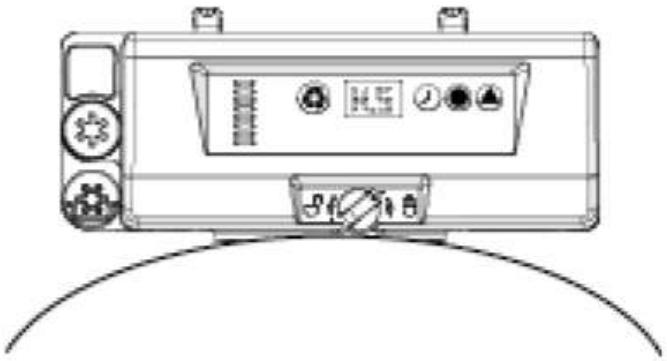

A – Натисни и задръж едновременно и за 3 секунди.
- Да се видят H нивата

B – Натискай бутона за да се придвижиш по таблицата.

- Когато желаният код е изпран, натисни за да се покаже стойността.

- Някой стойности имат четири цифри. Натисни  за да се покажат първите две цифри, след това натисни  да се покажат последните две цифри.

Забележка:

Когато  е натиснат за да се види H2 предишните стойности (историята на H2), настоящият дебит ще се покаже, но няма де се промени с нови данни.

Продължавайте да натискате и отпускате  на всеки 5 секунди за да виждате новите данни (обновявате данните).
Точката на дебита на дисплея ще мига, когато има поток през турбината.

Забележка:

След 30 секунди без да има натиснат бутон, контролерът ще излезе от таблицата.

Code	Description	Notes
H1	Days since last recharge	Days since last recharge
H2	Current flow rate	Liter per minute
H3	Current day of week	Current day of week
H4	Water used today since 02h00	In liters, max value displayed 9999 max value stored 65 535
A0	Average water usage for day 0	
A1	Average water usage for day 1	
A2	Average water usage for day 2	
A3	Average water usage for day 3	
A4	Average water usage for day 4	
A5	Average water usage for day 5	
A6	Average water usage for day 6	

СПИСЪК ЗА ПРОВЕРКА ПО МОНТАЖА

___Прочетохте ли ръководството за монтажа от производителя на инсталацията?
___ Спазихте ли всички инструкции за безопасност от ръководството?
___ Ако е използвана метална тръба, възстановихте ли електрическото заземяване?
___ Монтирайте ли стабилно двата дренажни маркуча към одобрен изпускателен изтакащ отвор?
___ Изпълнихте ли изпитване за теч?
___ Поставихте ли обходния вентил в обслужващ режим?
___ Изпълнихте ли дезинфекциране на омекчителя?
___ Добавихте ли пелети от сол в резервоара за съхраняване на солеви разтвор?
___ Програмирахте ли правилно блока за управление съгласно нуждите ви?
___ Стартирахте ли презареждане?

Изисквания за място на монтаж на омекотител:

- в сухи помещения
- да няма влага
- водата да не замръзва
- да не се излага на пряка слънчева светлина
- в помещението да не достигат високи положителни температури

Големите температурните разлики на водата и помещението, оказват влияние върху нормалния работен процес на омекотителя!
Температурата на студената вода е около 14° C, в стая без климатик температурата може да достигне 30-35° C, т. е. разлика от 2 пъти и повече. Всяко повишаване на температурата на водата, пропорционално увеличава обема и. В бутилката се увеличава и налягането, ако водата престои и започне да се затопля. Според производителя налягането при което издържат бутилките със смола е 10 бара. На практика налягането при което бутилките се започват да се пукат е около 20-25 бара. При направен тест с бутилка 12x52 със студена вода, при повишена температура на околната среда в слънчеви дни, налягането достига 30 бара, в следствие на което бутилката се спуква.
За да се избегне повреда на бутилката със смолата, ние препоръчваме поставянето на :
1. Разширителен съд с мембрана / въздушно налягане - модел Хидрофорен съд FM-EDS-24 H -PW
2. Предпазен клапан (клапан над налягане) ½ ", 6 бара, например SYR